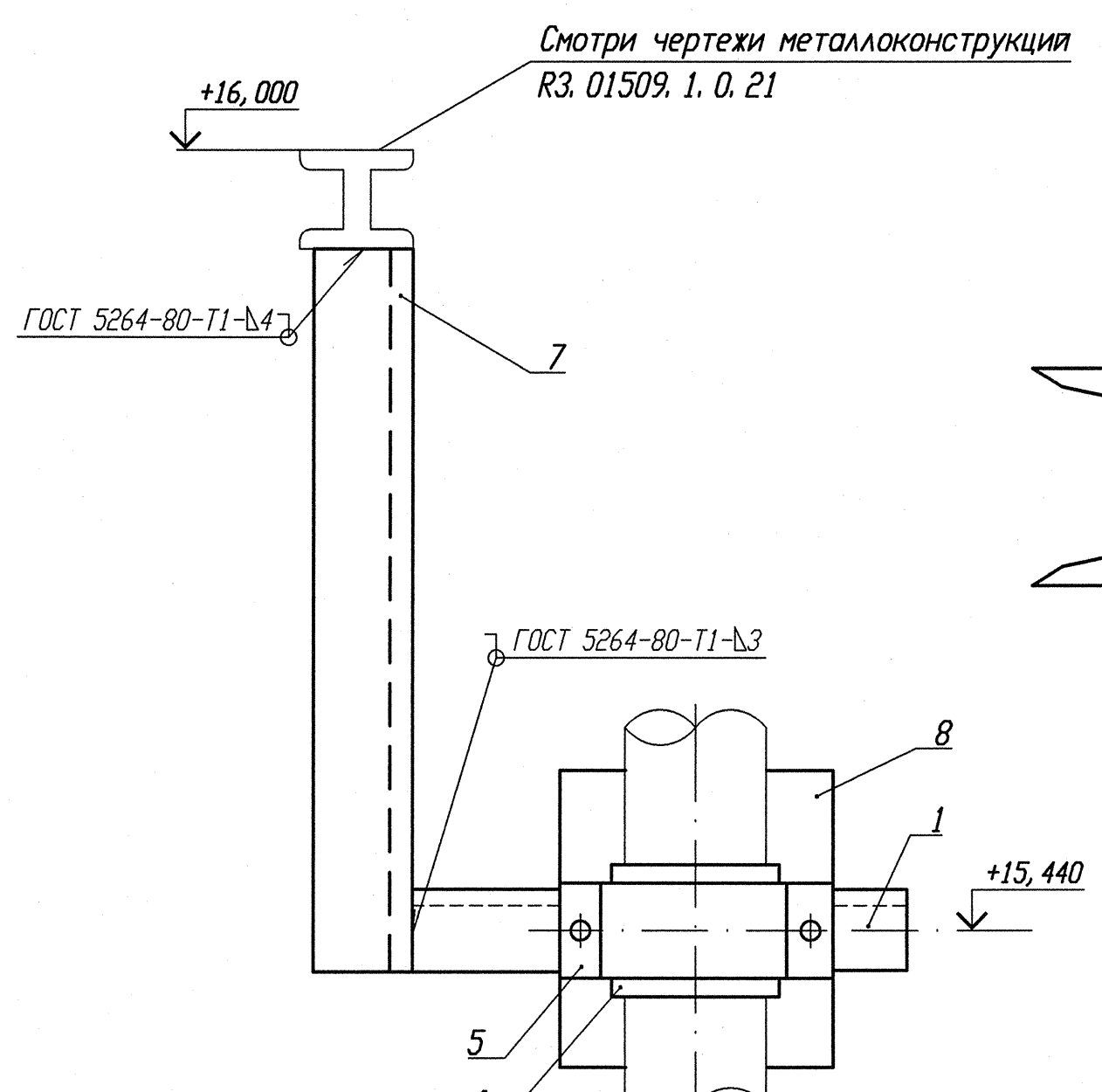


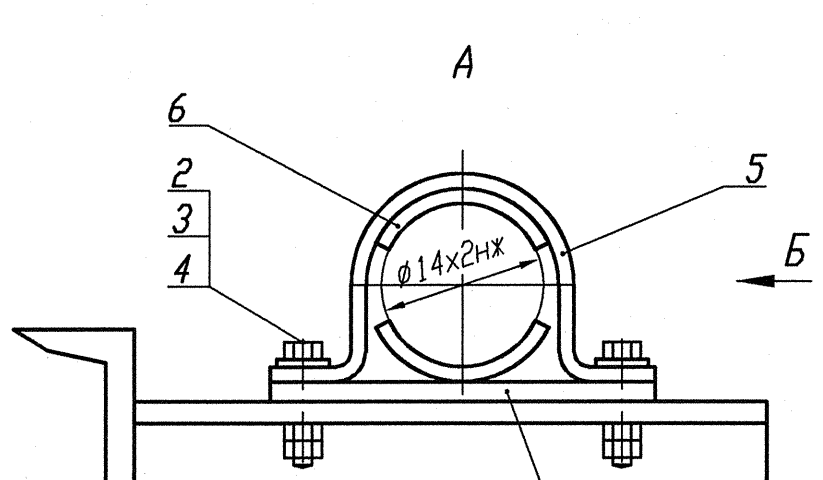


Деталь поз. 6 √ (√)

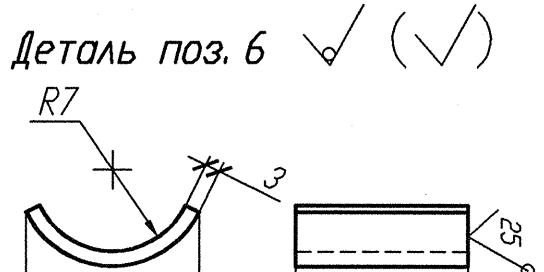


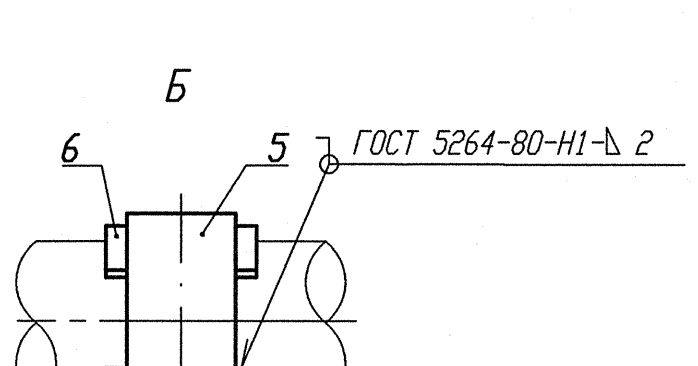


Деталь поз. 5 (Lр=100) √ (√)

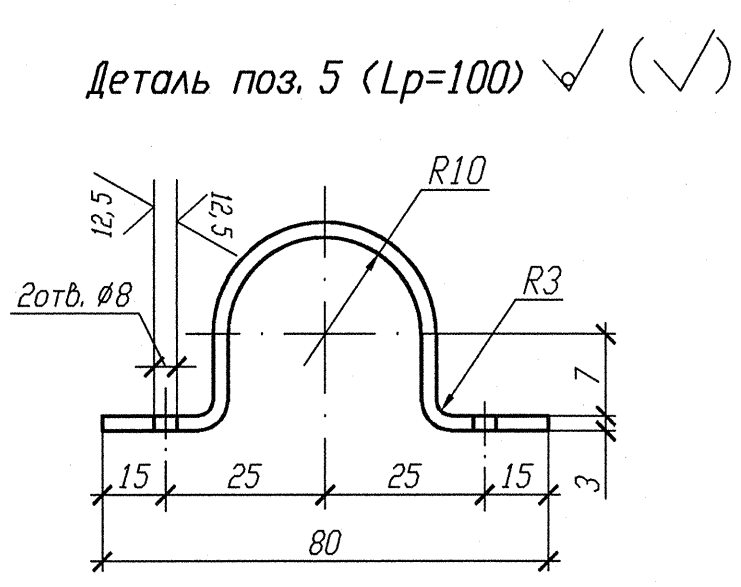


Спецификация деталей

| Поз. | Обозначение | Наименование | Кол. | Материал | Масса, кг ед. | Масса, кг общ. | Примечание |
|---|---|---|---|---|---|---|---|
| 1 | ГОСТ 8509-93 | Уголок В 35х35х4 l=600 | 1 | Ст 3 пс 2-св ГОСТ 535-2005 | 1, 26 | 1, 26 | |
| 2 | ГОСТ 7798-70 | Болт М6-6gх30. 56. 35 | 2 | 35 ГОСТ 1050-88 | 0, 009 | 0, 018 | |
| 3 | ГОСТ 11371-78 | Шайба А. 6х2. 02. Ст3пс | 2 | ОК360В-2-IV-Ст3пс ГОСТ 16523-97 | 0, 0014 | 0, 0028 | |
| 4 | ГОСТ 5915-70 | Гайка М6-6Н. 8. 35 | 4 | 35 ГОСТ 1050-88 | 0, 0026 | 0, 0104 | |
| 5 | БК-1998784 | Полухомут Б-ПН-3х100х30 | 1 | ОК360В-4-IV-Ст3сп-сб ГОСТ 16523-97 | 0, 08 | 0, 08 | |
| 6 | БК-1998785 | Прокладка Б-ПН-3х22х50 | 2 | 12Х18Н10Т-МАг ГОСТ 5582-75 | 0, 03 | 0, 06 | |
| 7 | ГОСТ 8240-97 | Швеллер 10 l=600 | 1 | Ст 3 пс 2-сб ГОСТ 535-88 | 5, 154 | 5, 154 | |
| 8 | ГОСТ 19903-74 | Лист Б-ПН 3х150х80 | 1 | ОК360В-4-IV-Ст3сп-сб ГОСТ 16523-97 | 0, 283 | 0, 283 | |
| | | | | | | | |
| | ГОСТ 2246-70 | Проволока | | СВ-04Х19Н11М3 | | - | |
| | ГОСТ 9467-75 | Электроды | | УОНИИ 13/45 | | - | |
| | | | | | Итого: | 6, 868 | |

1 Привязку опоры смотри изометрический чертеж 3TV11Z43, 3TV11Z45.
2 Сварку производить по ГОСТ 5264-80.
3 Отметка трубопровода подлежит уточнению в соответствии с уклоном трубопровода.
4 Максимальная нагрузка на опору Р дана с учетом сейсмического воздействия.
5 Спецификация составлена на одну опору.
6 Изготовить два комплекта.

| N опоры | Рабочее состояние | | | | | | Холодное состояние | | | | | | Сейсмическое состояние | | | | | |
|---|---|---|---|---|---|---|---|---|---|---|---|---|---|---|---|---|---|---|
| | Усилия, кН | | | Моменты, кН. м | | | Усилия, кН | | | Моменты, кН. м | | | Усилия, кН | | | Моменты, кН. м | | |
| | Px | Py | Pz | Mx | My | Mz | Px | Py | Pz | Mx | My | Mz | Px | Py | Pz | Mx | My | Mz |
| 3TV10Y220 | 0, 017 | -0, 062 | 0, 236 | -0, 001 | 0, 004 | 0 | 0, 008 | -0, 010 | 0, 083 | -0, 001 | 0 | -0, 002 | 0, 005 | 0, 016 | 0, 075 | 0, 008 | 0, 002 | 0, 001 |
| 3TV10Y221 | 0, 001 | -0, 049 | -0, 166 | -0, 013 | 0 | 0 | -0, 001 | 0, 001 | -0, 101 | 0, 001 | 0 | 0 | -0, 004 | 0, 026 | -0, 146 | 0, 006 | 0, 001 | 0 |

Взам. инв. N
Подп. и дата 12. 03. 13
Инв. N подл. R3 03732. 1. 0. 13

АРХИВНЫЙ ЭКЗЕМПЛЯР

Инв. N подл. R3. 03732. 1. 0. 13
Лист 157

| Изм. | Кол. уч. | Лист | Nдок. | Подпись | Дата |
|---|---|---|---|---|---|
| Инж. Ск. | | Случевская | | | 12. 02 |
| Пров. инж. Ік. | | Швабинский | | | 12. 02 |
| Пров. вед. инж. | | Махотина | | | 12. 02 |
| Н. контр. | | Красноярова | | | 13. 02 |

R3. TV10. 3095. 013. 03. 00. 075

Ростовская АЭС Блок 3

Редукторное отделение
Герметичная часть
Трубопроводы отбора проб
Рр больше 2. 2 МПа

| Стадия | Лист | Листов |
|---|---|---|
| Р | 1 | 1 |

Опора неподвижная
3TV10Y220, 3TV10Y221

ОАО "НИАЭП" 2013

Формат А4х3